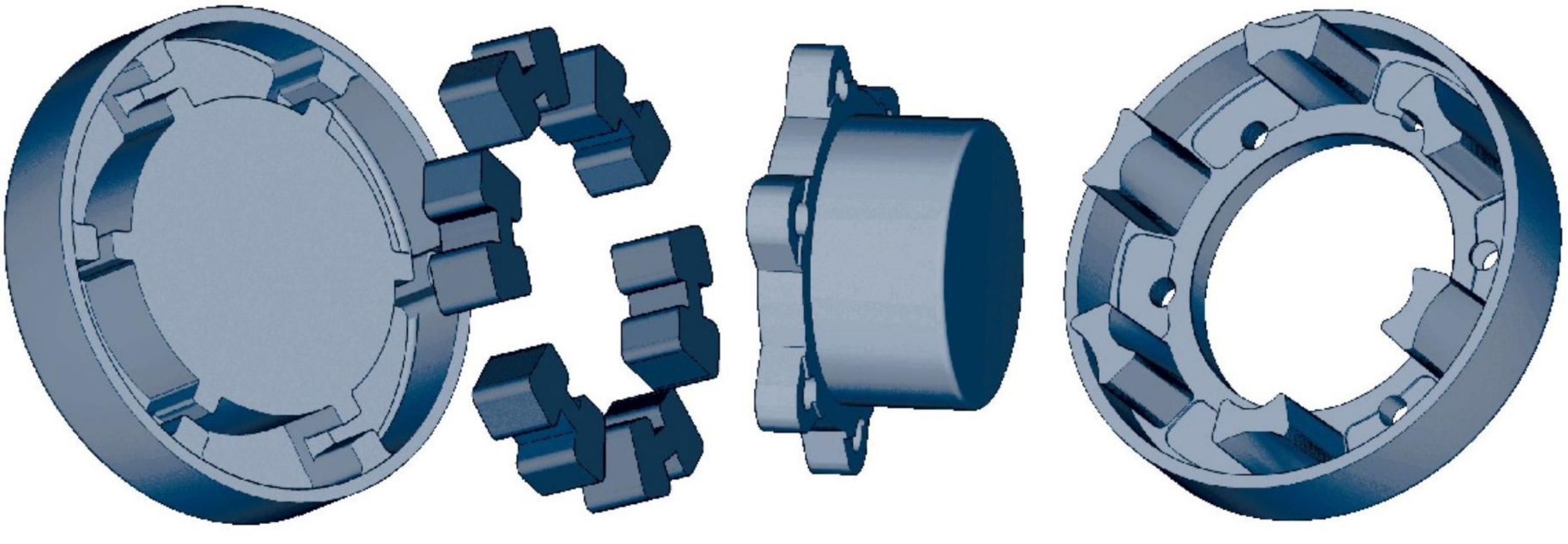

1 2 + 3

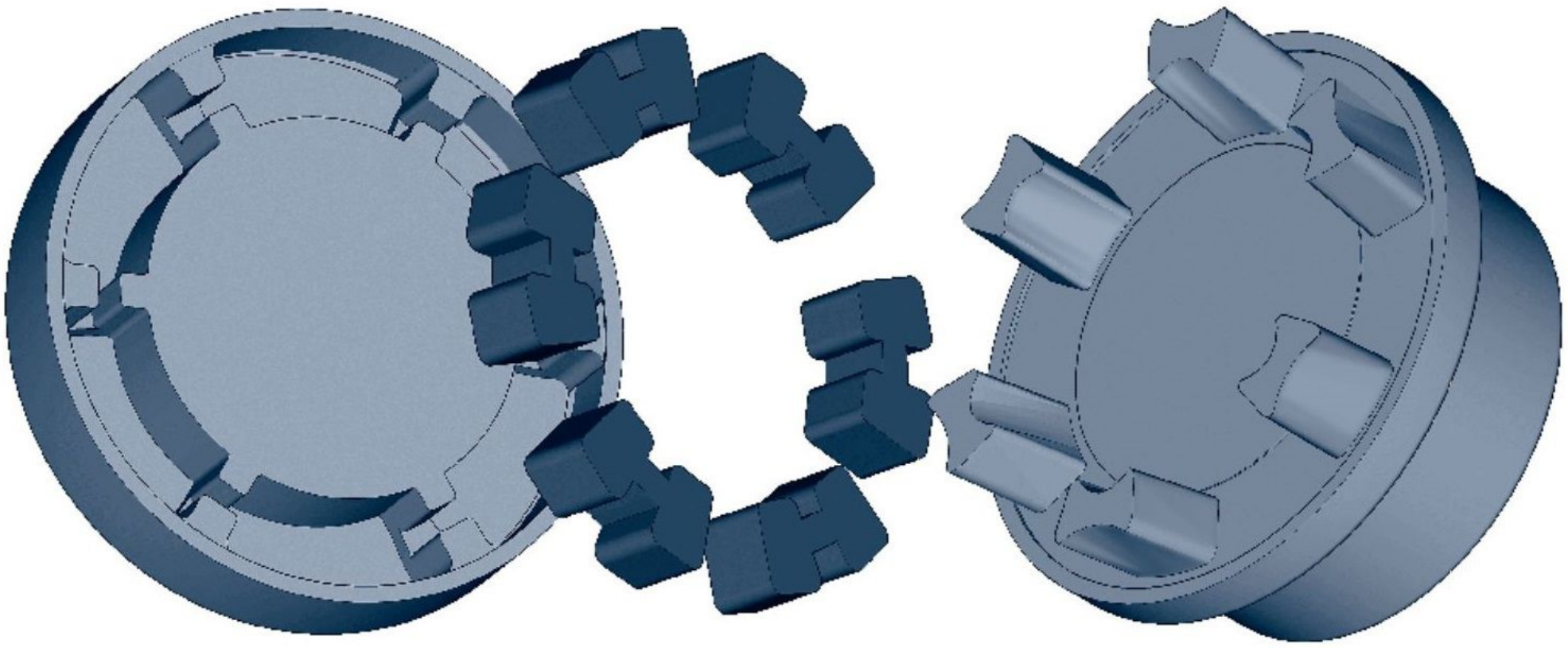

1 4

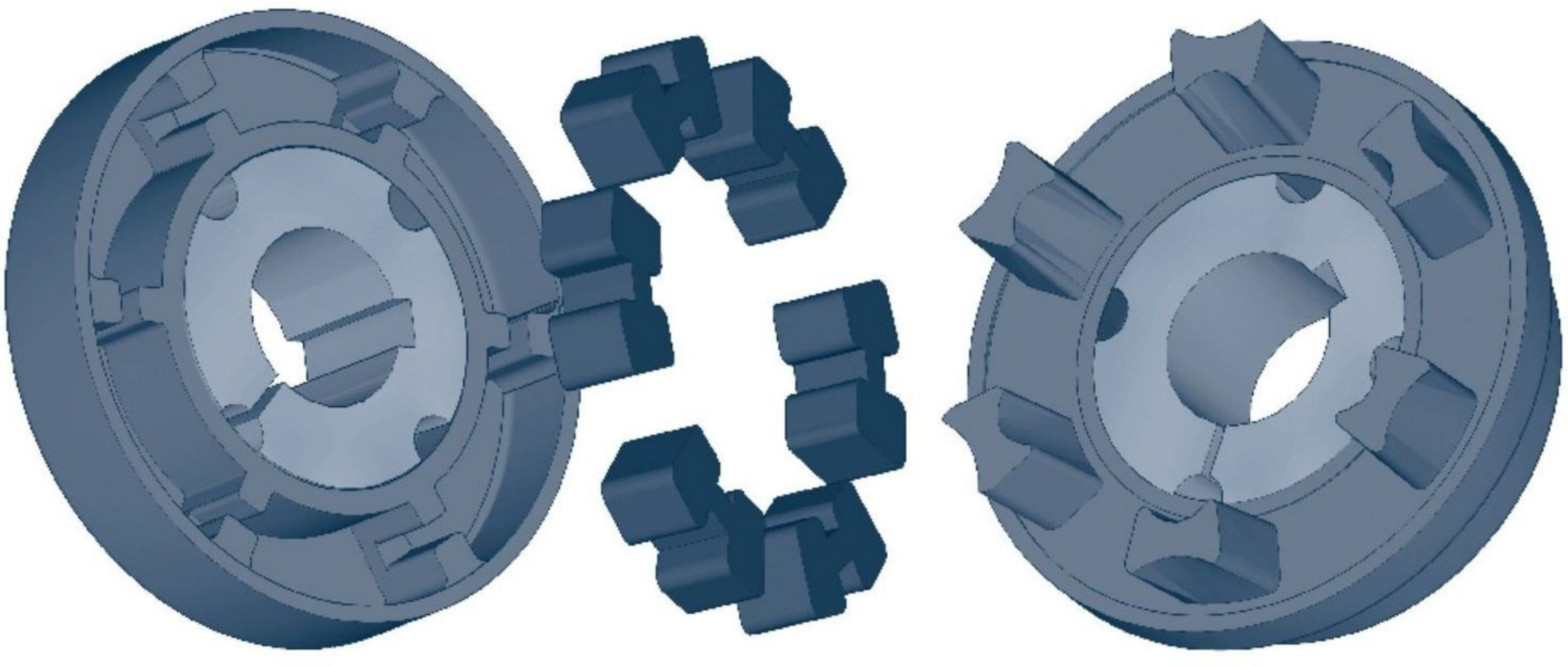

1T 4T